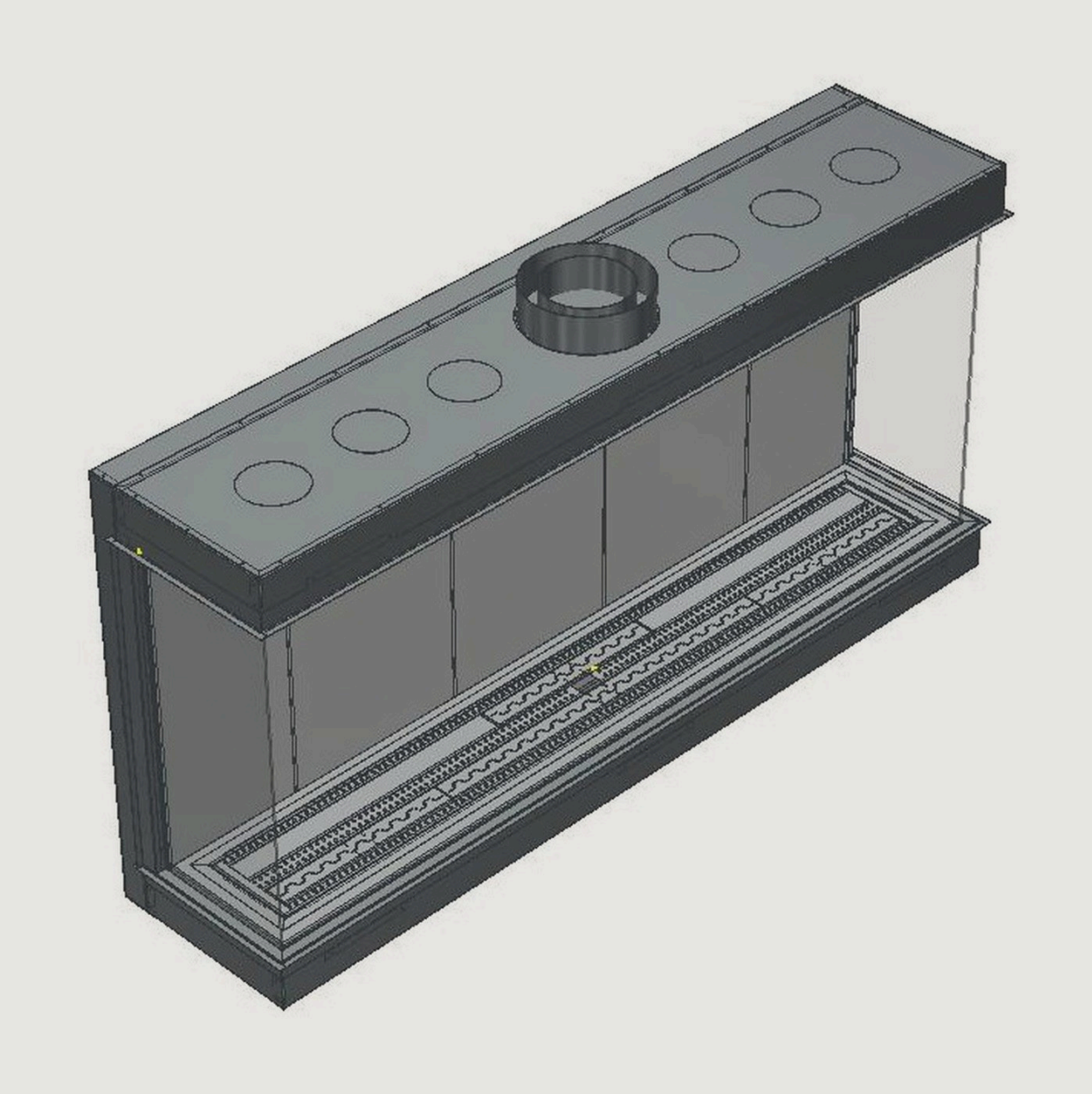

CHIMENEA DE GAS · SERIE FGH1

Manual de instalación

Instalación · mandos · seguridad · garantía

FUEGOLO

600 1000 1400 1800

Uno · Corner · Panorama · U-line · Vision

Fuegolo — el arte del fuego real

En Fuegolo creemos que el fuego es más que calor — es ambiente, una declaración de diseño y un lugar de encuentro.

Nuestras chimeneas de gas premium están creadas para los espacios modernos: combinan un diseño elegante, materiales de alta calidad y la belleza de una llama real.

Desarrollamos chimeneas que se integran a la perfección en paredes, muebles e interiores arquitectónicos contemporáneos. Cuidamos cada detalle, desde la precisión de la construcción del quemador hasta el aspecto limpio y sofisticado de la llama.

Diseñado para espacios modernos

Las chimeneas de gas Fuegolo dan a arquitectos, interioristas, fabricantes de chimeneas y particulares la libertad de crear elementos de fuego únicos. Disponibles en distintos tamaños y configuraciones, se integran en una amplia variedad de aplicaciones a medida manteniendo un aspecto refinado y minimalista.

Calidad y atención al detalle

Utilizamos materiales cuidadosamente seleccionados y procesos de fabricación fiables para ofrecer productos con un rendimiento constante y una larga vida útil. Nuestro objetivo es sencillo: unir tecnología, oficio y diseño para crear una mejor manera de vivir el fuego.

Nuestra visión

Acercar el diseño de fuego premium a la arquitectura y el interiorismo modernos, manteniendo la elegancia, la sencillez y la autenticidad de una llama real.

Fuegolo
Fuego de gas premium — diseñado para inspirar. Diseñado en España

Índice

01 Instalación p. 04

02 Sistemas de control p. 05

03 Mando FGR-1 / FGT-1 p. 06

04 Mando FGR-2 / FGT-2 p. 07

05 Medidas p. 09

06 Seguridad — precauciones y advertencias p. 13

07 Condiciones y garantía p. 14

Antes de empezar

Lea este manual por completo antes de instalar y utilizar el aparato, y consérvelo para futuras consultas. La chimenea debe ser instalada por un instalador de gas cualificado y autorizado, conforme a las normas y reglamentos vigentes en el país (o región) de instalación y a este manual.

Instalación

GENERAL

- La chimenea debe ser instalada por un instalador de gas cualificado y autorizado, conforme a las normas y reglamentos vigentes en el país (o región) de instalación y a este manual.
- Antes de ponerla en marcha, compruebe que no haya gas en la zona que rodea al aparato, también a ras de suelo.
- No desmonte la válvula de gas; no contiene componentes reparables. Intentar desmontar o reparar los mandos puede causar daños materiales, lesiones graves o la muerte.
- El cableado de la válvula y del receptor debe estar terminado antes del encendido. De lo contrario, la electrónica podría dañarse.
- No utilice el mando ni ningún aparato de gas si alguna pieza ha estado sumergida o en contacto con agua. Llame de inmediato a un técnico cualificado para sustituir el sistema de control y cualquier control de gas que haya estado bajo el agua.
- Pulse o gire los mandos de gas solo con la mano. No utilice nunca herramientas.

DATOS DE INSTALACIÓN

Válvula de gas (versión GLP)	FGV-LP, para sistema de 6 V
Conexión de gas (entrada / salida)	3/8" NPT o 1/2" NPT
Presión máxima de entrada (GLP)	0,5 psi (34 mbar)
Presión de suministro de gas (GLP)	12" WC (30 mbar)
Presión de salida al quemador (GLP)	4,5" - 10" WC (11,2 - 24,9 mbar)
Rango de regulación de la válvula (GLP)	5 000 - 120 000 BTU/h (1,5 - 35 kW)
Salida piloto / inyector piloto (GLP)	7/16"-24 UNS / 0,30 mm
Temperatura ambiente de la válvula	-24 °C a 80 °C (-10 °F a 175 °F)
Distancia mínima de seguridad a materiales inflamables	50 cm (20 in)

DIÁMETRO DE SALIDA DE HUMOS

Tamaño	Quemador único	Línea dividida	Doble independiente
600	130-200 mm	—	130-200 mm
1000	130-200 mm	130-200 mm	—
1400	130-200 mm	130-200 mm	130-200 mm
1800	150-250 mm	—	180-250 mm

— = opción de quemador no disponible en este tamaño.

Sistemas de control

Sistema FGR-1

Receptor FGR-1

Mando FGT-1

Sistema FGR-2

Receptor FGR-2

Mando FGT-2

Datos técnicos	FGR-1 + FGT-1	FGR-2 + FGT-2
Uso con	Todos los modelos	Todos los modelos
Radiofrecuencia	434 MHz	434 MHz
Pilas del mando a distancia	3 x 1,5 V "AAA" (se recomiendan alcalinas de calidad)	3 x 1,5 V "AAA" (se recomiendan alcalinas de calidad)
Pilas del receptor	—	4 x 1,5 V "AA" (se recomiendan alcalinas de calidad)
Adaptador de red CA	Necesario: salida 6 V CC, 1,5 A (para regulador de luz, AUX y otras funciones)	Opcional; solo un adaptador aprobado por el fabricante

Nota: todos los modelos admiten FGR-1 o FGR-2 (ver etiqueta del receptor). No intercambiables con versiones anteriores.

AJUSTE DEL CÓDIGO ELECTRÓNICO (SOLO EN EL PRIMER USO)

Se selecciona automáticamente un código para toda la electrónica entre 65 000 códigos aleatorios disponibles. El receptor debe aprender el código del mando.

FGR-1 / FGT-1

- Deslice el interruptor ON/OFF/REMOTE del receptor de OFF a modo REMOTE.
- Pulse el botón de emparejamiento del receptor; oirá una señal acústica y el LED verde parpadeará.
- En los 10 segundos siguientes, pulse el botón de encendido del mando hasta oír dos (2) pitidos que confirman que el código se ha fijado.

FGR-2 / FGT-2

- Cambie el receptor de O a II (modo remoto).
- Deslice para abrir la tapa del receptor.
- Pulse el botón de aprendizaje del receptor; oirá una señal acústica y el LED verde parpadeará.
- En los 10 segundos siguientes, pulse el botón de encendido del mando hasta oír dos (2) pitidos que confirman que el código se ha fijado.

Nota: este ajuste se hace una sola vez y no es necesario repetirlo al cambiar las pilas del mando o del receptor.

CERTIFICACIÓN

Sistemas de control FGR-1 / FGT-1 y FGR-2 / FGT-2: marcados CSA, FCC y CE. Radiofrecuencia 434 MHz para Europa. **Válvula de gas:** etiquetado CSA.

Este dispositivo cumple la parte 15 de las normas FCC. Su funcionamiento está sujeto a dos condiciones: (1) este dispositivo no puede causar interferencias perjudiciales y (2) debe aceptar cualquier interferencia recibida, incluidas las que puedan provocar un funcionamiento no deseado. Los cambios o modificaciones no aprobados expresamente por la parte responsable del cumplimiento podrían anular la autorización del usuario para utilizar el equipo.

Mando FGR-1 / FGT-1

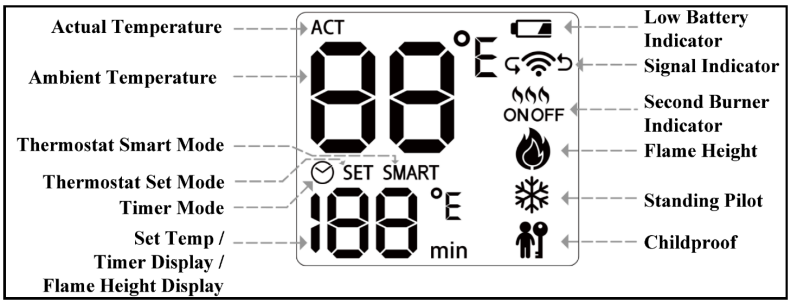

AJUSTE DE LA ESCALA DE TEMPERATURA

Tras colocar las pilas, elija Fahrenheit o Celsius con el interruptor del compartimento de pilas. La temperatura real se muestra entonces en la pantalla de reposo.

ENCENDER EL FUEGO

Pulse el botón de encendido. Aparece un símbolo de transmisión en la pantalla y el receptor lo confirma con una señal acústica.

- El quemador principal y el segundo quemador se encienden una vez confirmado el encendido del piloto.
- El gas principal pasa primero a la altura de llama máxima y después a la última altura memorizada.
- El mando pasa automáticamente a modo manual tras el encendido del quemador principal.

APAGAR EL FUEGO

Pulse el botón de encendido; el receptor lo confirma con una señal acústica.

Nota: hay que esperar 3 segundos antes de poder volver a encender.

BLOQUEO INFANTIL

Activar: pulse arriba y abajo a la vez. Se muestra el símbolo de bloqueo y el mando queda inoperativo, incluida la función de apagado. Desactivar: vuelva a pulsar arriba y abajo a la vez; el símbolo desaparece.

Aviso — El cableado de la válvula y del receptor debe estar terminado antes del encendido. De lo contrario, la electrónica podría dañarse.

Aviso — El receptor FGR-1 necesita un adaptador de red CA con salida 6 V CC, 1,5 A para el regulador de luz, AUX y otras funciones con alimentación.

CAMBIO DEL MODO DEL TERMOSTATO

Con la llama encendida, una pulsación breve del botón del termostato cambia el modo en el siguiente orden:

SET → and back to

Al pulsar el botón aparece un símbolo de transmisión; el receptor lo confirma con una señal acústica.

MODO SET

La temperatura ambiente se mide en el mando y se compara con la temperatura fijada. La altura de llama se modula entre el último ajuste y apagado hasta alcanzar la temperatura fijada. Pulse arriba o abajo para cambiar la temperatura fijada.

Temperatura fijada por defecto: 22°C (72°F). Rango: 7°C (45°F) a 35°C (95°F).

Con una temperatura ambiente de 10°C (50°F) o inferior se muestra LO; el mando sigue realizando todas las funciones salvo mostrar la temperatura ambiente. A 37°C (99°F) o más se muestra HI y el mando envía al aparato una señal de apagado.

MODO TEMPORIZADOR

Al final de la cuenta atrás el fuego se apaga. Si se muestra el símbolo de piloto permanente, el fuego queda en llama piloto. Periodo: de 15 a 180 minutos. Mantenga pulsado el botón del termostato para ver el ajuste del temporizador; cámbielo con arriba o abajo. Para cancelar la función de termostato, pulse abajo hasta que la temperatura fijada muestre "--".

Los modos SET y temporizador guardan memorias de temperatura independientes; la altura de llama vuelve siempre a su último ajuste.

MODO REPOSO Y PILAS

El mando entra en reposo tras 1 minuto sin uso. Cuando hay que cambiar las pilas aparece el símbolo de batería baja; cámbielas al comienzo de cada temporada de calefacción. No utilice herramientas metálicas para quitar las pilas: un cortocircuito podría dañar el receptor.

Mando FGR-2 / FGT-2

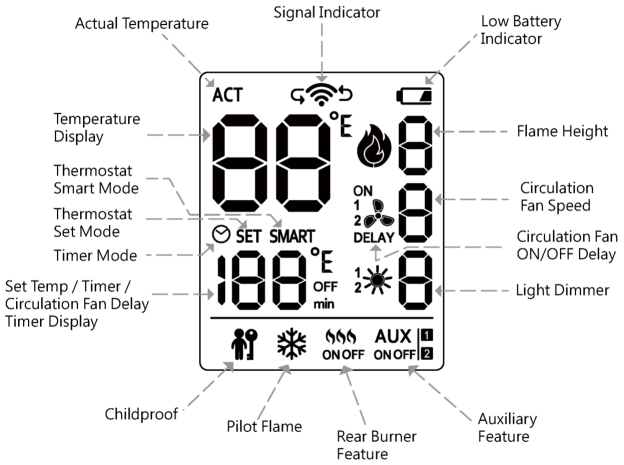

AJUSTE DE LA UNIDAD DE TEMPERATURA

Coloque las pilas en el mando y pulse arriba o abajo para elegir Fahrenheit o Celsius. La temperatura real se muestra entonces en la pantalla de reposo.

ENCENDER EL FUEGO

Mantenga pulsado el botón de encendido 3 segundos; un pitido corto confirma que ha comenzado la secuencia de encendido.

- El quemador principal y el quemador trasero se encienden una vez confirmado el encendido del piloto.
- El gas principal pasa primero a la altura de llama máxima y después a la última altura memorizada.
- El mando pasa automáticamente a modo manual tras el encendido del quemador principal.

AJUSTE DE LA ALTURA DE LLAMA

Arriba: aumenta la altura de llama (máximo 5). Abajo: reduce la altura de llama (mínimo 1).

Nota: tras un ajuste, deje el mando sin tocar 5 segundos o pulse MODE para transmitir.

APAGAR EL FUEGO

Pulse el botón de encendido; suena un pitido corto y el fuego se apaga.

Nota: hay que esperar 3 segundos antes de poder volver a encender.

LLAMA PILOTO

Mantenga pulsados el botón del termostato y el botón abajo para poner el aparato en llama piloto; se muestra el símbolo de piloto permanente. Repita para desactivarlo; el símbolo desaparece.

Nota: la llama piloto puede activarse o desactivarse manualmente, excepto en modo SMART.

BLOQUEO INFANTIL

Activar: pulse arriba y abajo a la vez. Se muestra el símbolo de bloqueo y el mando queda inoperativo, incluida la función de apagado. Desactivar: vuelva a pulsar arriba y abajo a la vez; el símbolo desaparece.

QUEMADOR TRASERO

Pulse MODE hasta que parpadee el símbolo del quemador trasero. Arriba: encender. Abajo: apagar. Por defecto: encendido.

Aviso — El cableado de la válvula y del receptor debe estar terminado antes del encendido. De lo contrario, la electrónica podría dañarse.

Advertencia — Una vez confirmado el encendido del piloto, la válvula de llama principal se abre a la altura de llama máxima.

Mando FGR-2 / FGT-2

FUEGOLO

CAMBIO DEL MODO DEL TERMOSTATO

Con la llama encendida, una pulsación breve del botón del termostato cambia el modo en este orden: llama (manual) → SET → temporizador → de nuevo llama. Aparece un símbolo de transmisión y el receptor lo confirma con una señal acústica.

MODO SET

La temperatura ambiente se mide en el mando y se compara con la temperatura fijada. La altura de llama se modula entre el último ajuste y apagado. Pulse arriba o abajo para cambiar la temperatura fijada.

Temperatura fijada por defecto: 22ºC (72ºF). Rango: 7ºC (45ºF) a 35ºC (95ºF).

A 10ºC (50ºF) o menos se muestra LO. A 37ºC (99ºF) o más se muestra HI y el mando envía al aparato una señal de apagado.

MODO TEMPORIZADOR

Al final de la cuenta atrás el fuego se apaga; si se muestra el símbolo de piloto permanente, el fuego queda en llama piloto. Periodo: de 15 a 180 minutos. Mantenga pulsado el botón del termostato para ver el ajuste del temporizador; cámbielo con arriba o abajo. Para cancelar la función de termostato, pulse abajo hasta que la temperatura fijada muestre "--".

Los modos SET y temporizador guardan memorias de temperatura independientes; la altura de llama vuelve siempre a su último ajuste.

MODO REPOSO

Tras 1 minuto sin uso, el mando entra en reposo. Todos los botones lo reactivan, excepto los de ventilador, luz y AUX.

BATERÍA BAJA Y CAMBIO DE PILAS

Cuando hay que cambiar las pilas aparece el símbolo de batería baja. Cámbielas al comienzo de cada temporada de calefacción. No utilice herramientas metálicas para quitar las pilas: un cortocircuito podría dañar el receptor.

VENTILADOR DE CIRCULACIÓN

Pulse el botón del ventilador hasta que parpadee su símbolo. Arriba: aumenta la velocidad (máximo 3). Abajo: reduce la velocidad (mínimo 0).

Para ajustar el retardo del ventilador, pulse arriba y abajo a la vez. Arriba: retardo de arranque, de 0 a 12 minutos; el ventilador arranca tras este tiempo después de un encendido correcto (0 = inmediato). Abajo: retardo de parada, de 0 a 12 minutos; el ventilador se detiene tras este tiempo una vez apagado el aparato (0 = inmediato).

LUZ

Pulse el botón de luz hasta que parpadee su símbolo. Arriba: aumenta la intensidad (máximo 3). Abajo: la reduce (mínimo 0). Por defecto: 0.

AUX

Pulse AUX hasta que parpadee su símbolo. Arriba: encendido. Abajo: apagado. Por defecto: apagado.

MODO APAGADO — FUNCIONES DISPONIBLES

Con el aparato apagado, una pulsación breve de los botones de ventilador, luz o AUX selecciona esa función; aparece un símbolo de transmisión y el receptor lo confirma con una señal acústica.

- Ventilador: durante la cuenta atrás del retardo de parada, pulse abajo para apagarlo. Si el ventilador está apagado, no puede encenderse salvo que el aparato esté encendido.
- Luz: arriba / abajo cambian la intensidad (máximo 3, mínimo 0).
- AUX: arriba enciende, abajo apaga.

Medidas 600

Uno 600

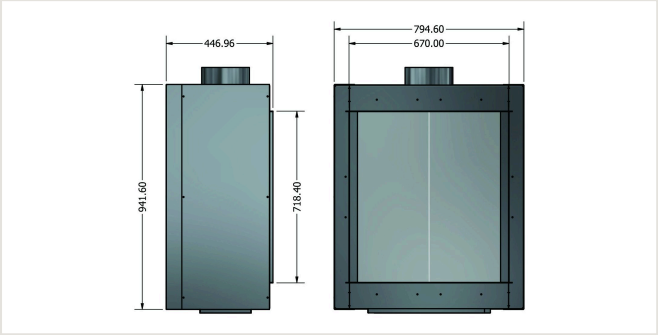

Corner 600

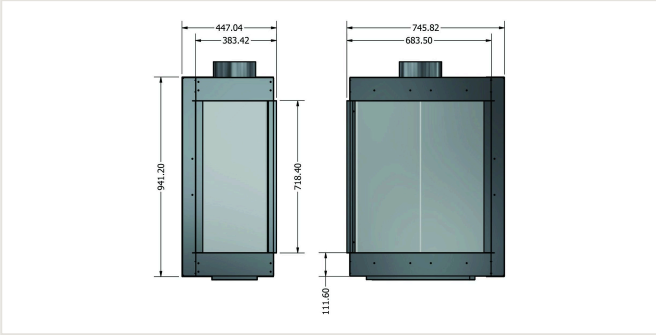

Panorama 600

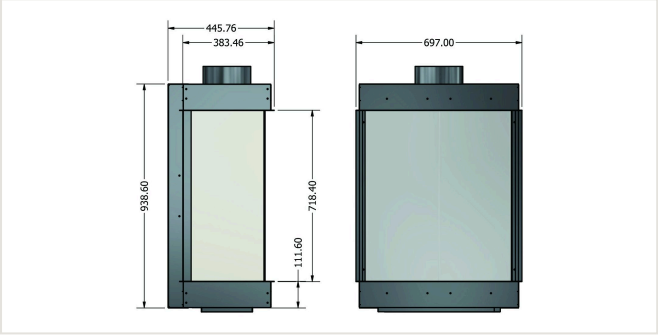

U-line 600

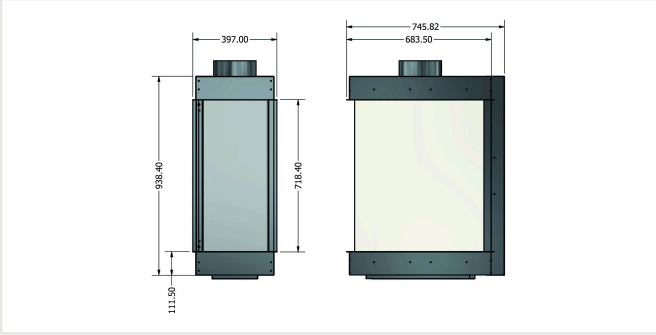

Vision 600

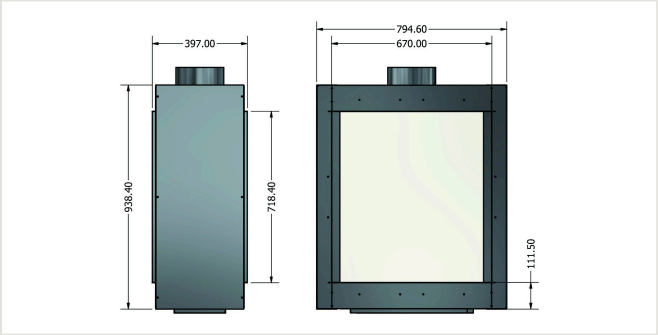

DATOS DEL QUEMADOR — FGH1 600 (TODAS LAS CONFIGURACIONES)

Quemador	Rango gas natural	Rango propano	Potencia directa	Ø salida humos
Quemador único	2,4 - 5,9 kW	2,7 - 6,3 kW	6,3 kW	130-200 mm
Doble independiente	2,4 - 11,8 kW	2,7 - 12,6 kW	12,6 kW	130-200 mm

Medidas en mm. Datos completos en el catálogo FGH1.

Medidas 1000

Uno 1000

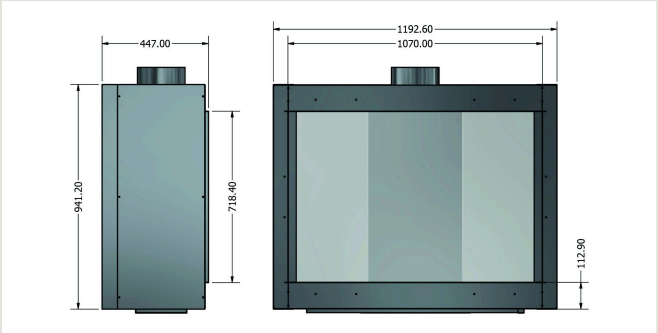

Corner 1000

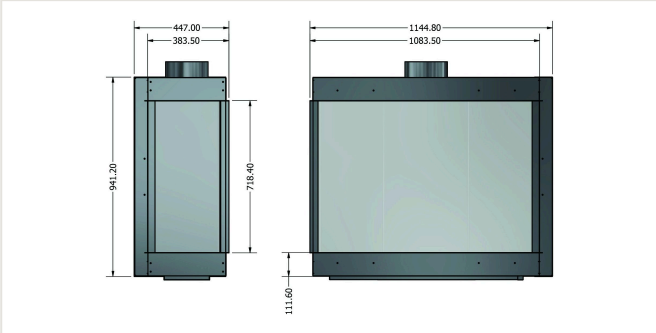

Panorama 1000

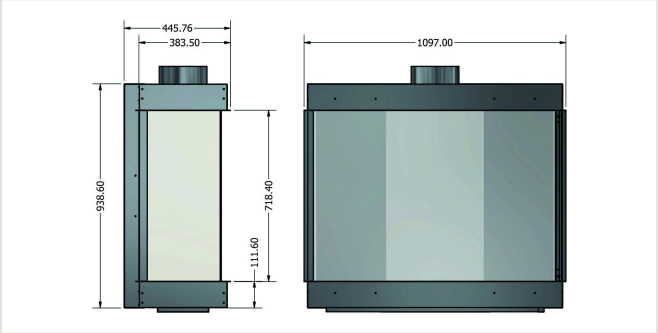

U-line 1000

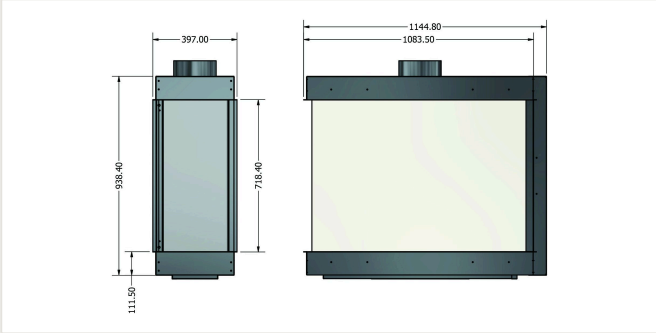

Vision 1000

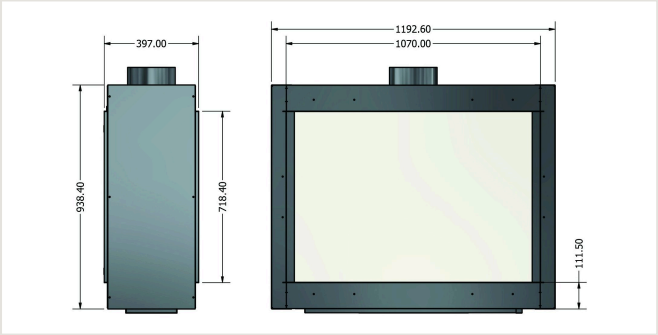

DATOS DEL QUEMADOR — FGH1 1000 (TODAS LAS CONFIGURACIONES)

Quemador	Rango gas natural	Rango propano	Potencia directa	Ø salida humos
Quemador único	4,3 - 10,5 kW	4,8 - 11,6 kW	11,6 kW	130-200 mm
Línea dividida	4,3 - 16,4 kW	4,8 - 17,9 kW	17,9 kW	130-200 mm

Medidas en mm. Datos completos en el catálogo FGH1.

Medidas 1400

FUEGOLO

Uno 1400

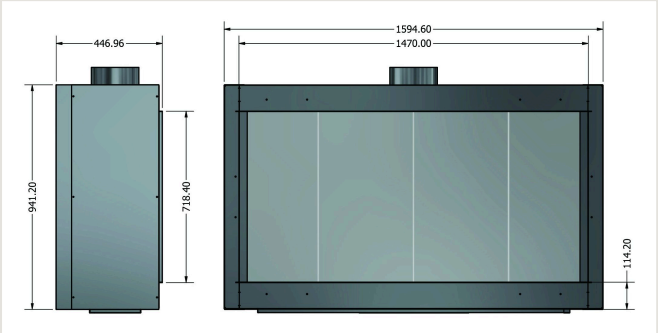

Corner 1400

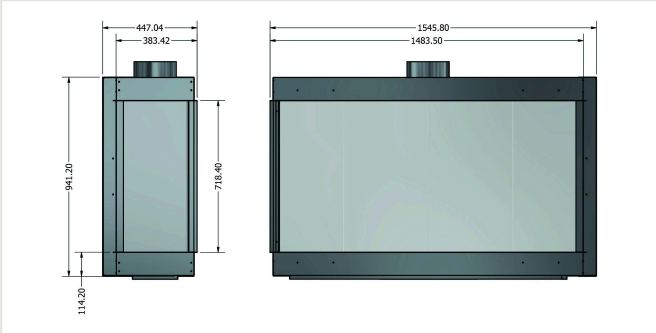

Panorama 1400

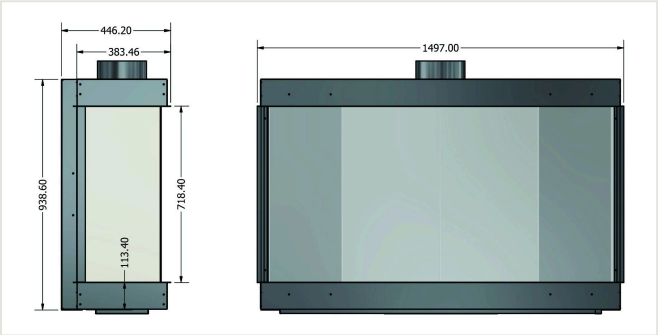

U-line 1400

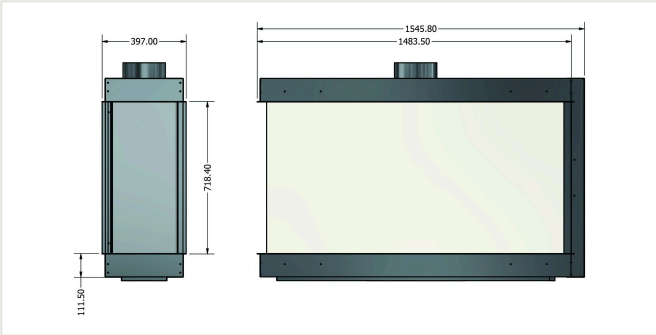

Vision 1400

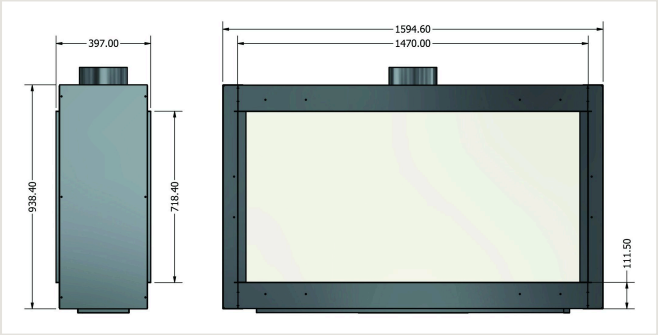

DATOS DEL QUEMADOR — FGH1 1400 (TODAS LAS CONFIGURACIONES)

Quemador	Rango gas natural	Rango propano	Potencia directa	Ø salida humos
Quemador único	6,2 - 15,3 kW	6,6 - 16,2 kW	16,2 kW	130-200 mm
Línea dividida	6,2 - 21,2 kW	6,2 - 22,5 kW	22,5 kW	130-200 mm
Doble independiente	2,4 - 22,1 kW	2,7 - 23,7 kW	23,7 kW	130-200 mm

Medidas en mm. Datos completos en el catálogo FGH1.

Medidas 1800

Uno 1800

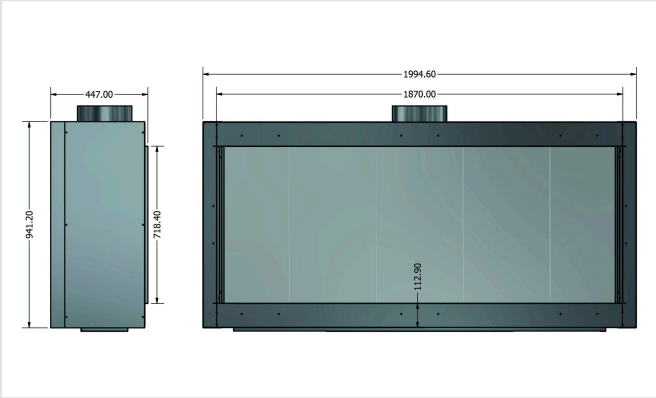

Corner 1800

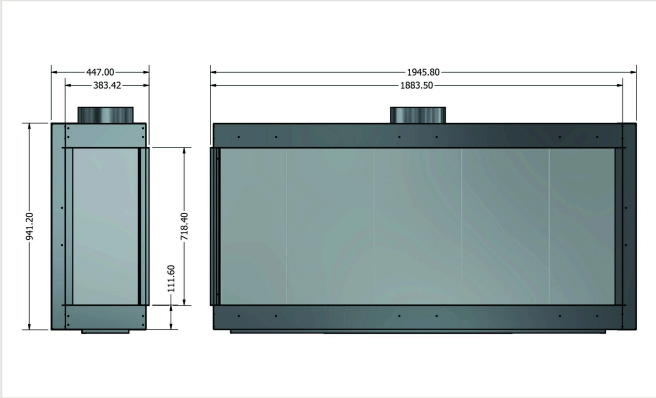

Panorama 1800

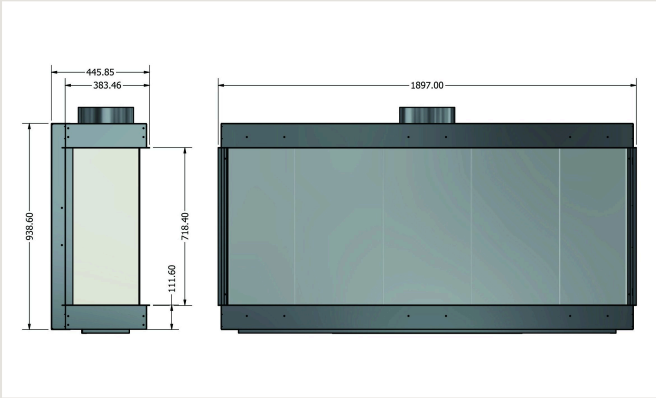

Vision 1800

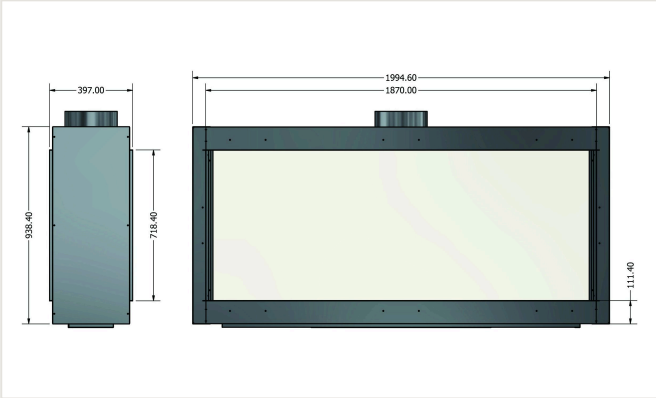

DATOS DEL QUEMADOR — FGH1 1800 (TODAS LAS CONFIGURACIONES)

Quemador	Rango gas natural	Rango propano	Potencia directa	Ø salida humos
Quemador único	7,9 - 19,9 kW	8,4 - 20,9 kW	20,9 kW	150-250 mm
Doble independiente	4,3 - 24,2 kW	4,8 - 25,3 kW	25,3 kW	180-250 mm

Medidas en mm. Datos completos en el catálogo FGH1.

Seguridad

FUEGOLO

Precaución

1. La chimenea, su cristal y las superficies cercanas se calientan mucho durante el funcionamiento. No toque la chimenea mientras esté encendida. Tras apagar la llama, deje que el aparato se enfríe por completo antes de tocarlo.
2. Riesgo de quemaduras. No utilice la chimenea sin haber completado el montaje.
3. Por las altas temperaturas, mantenga alejados a niños, mascotas, ropa y muebles.
4. No coloque ningún material inflamable a menos de 50 cm de la chimenea.
5. Mantenga la cara y el resto del cuerpo alejados de la chimenea durante el funcionamiento, especialmente al encenderla.
6. No utilice el aparato para calentar o hervir agua ni para cocinar.
7. Mantenga el mando a distancia fuera del alcance de los niños. Active el bloqueo infantil cuando la chimenea no esté en uso.

Advertencia

1. Riesgo de incendio o explosión. Intentar desmontar o reparar los mandos puede causar daños materiales, lesiones graves o la muerte. No desmonte la válvula de gas; no contiene componentes reparables.
2. Lea atentamente estas instrucciones. No seguirlas podría provocar un incendio o una explosión con daños materiales, lesiones personales o la muerte. El producto debe instalarse y utilizarse conforme a toda la normativa local.
3. Antes de ponerla en marcha, compruebe que no haya gas en la zona que rodea al aparato, también a ras de suelo.
4. Pulse o gire los mandos de gas solo con la mano. No utilice nunca herramientas. Si un mando no se deja pulsar o girar a mano, no intente repararlo; llame a un técnico cualificado. Forzarlo o intentar repararlo puede provocar un incendio o una explosión.
5. No utilice este mando ni ningún aparato de gas si alguna pieza ha estado sumergida o en contacto con agua. Llame de inmediato a un técnico cualificado para sustituir el sistema de control y cualquier control de gas que haya estado bajo el agua o en contacto con ella.
6. No utilice nunca el aparato en zonas donde pueda haber vapores inflamables.
7. No obstruya el quemador ni la ventilación del aparato. Utilice sobre el lecho del quemador únicamente el material decorativo indicado por Fuegolo.

Qué hacer si huele a gas

- No encienda ningún aparato.
- Llame de inmediato a la compañía de gas desde el teléfono de un vecino. Siga sus instrucciones.
- No toque ningún interruptor eléctrico; no utilice ningún teléfono dentro del edificio.
- Si no puede contactar con la compañía de gas, llame a los bomberos.

Condiciones y garantía

1 **Cobertura.** Fuegolo garantiza sus chimeneas de gas frente a defectos de materiales y de fabricación. La garantía solo es válida si el aparato ha sido instalado por un instalador de gas cualificado, conforme a este manual y a las leyes y normativas del país o región donde se utilice.

2 **Periodo de garantía.** Todos los aparatos Fuegolo tienen una garantía de dos años a partir de la fecha de compra. La factura debe indicar esta fecha y sirve como justificante de compra.

3 **Solución.** Si durante el periodo de garantía aparece un defecto cubierto, Fuegolo suministrará gratuitamente una pieza de repuesto al instalador o distribuidor. No se cubren los costes de desmontaje, nuevo montaje, desplazamiento ni transporte.

4 **Reclamaciones.** En caso de avería, contacte primero con el instalador o distribuidor. El aparato o sus piezas solo podrán devolverse previo acuerdo con Fuegolo, junto con la factura y una descripción de la avería.

5 **Exclusiones.** La garantía no cubre:

- El vidrio cerámico.
- Los daños producidos durante el transporte, el almacenamiento o el montaje, ni cualquier influencia física o química externa.
- Las pilas del mando a distancia y del receptor.
- Los daños derivados de una instalación, ajuste, uso o mantenimiento incorrectos, o de no seguir este manual.
- Las modificaciones o reparaciones no aprobadas previamente por Fuegolo, incluida la apertura de la válvula de gas.
- El uso de material decorativo, piezas o materiales distintos de los indicados en este manual.
- El uso de un tipo de gas o una presión de suministro distintos de los especificados para el aparato.

6 **Servicio fuera de garantía.** Una vez finalizado el periodo de garantía, o si la reclamación no está cubierta, se facturarán el material, la mano de obra y el desplazamiento.

7 **Derechos legales.** Esta garantía no afecta a los derechos que la legislación obligatoria reconoce al consumidor.

2 años
de garantía desde la fecha de compra

Factura
justificante de compra

Instalador
se requiere un instalador cualificado

FUEGOLO

Llama pura. Diseño puro. Libertad pura.

Diseñado en España

fuegolo.com · 0034 664 890098